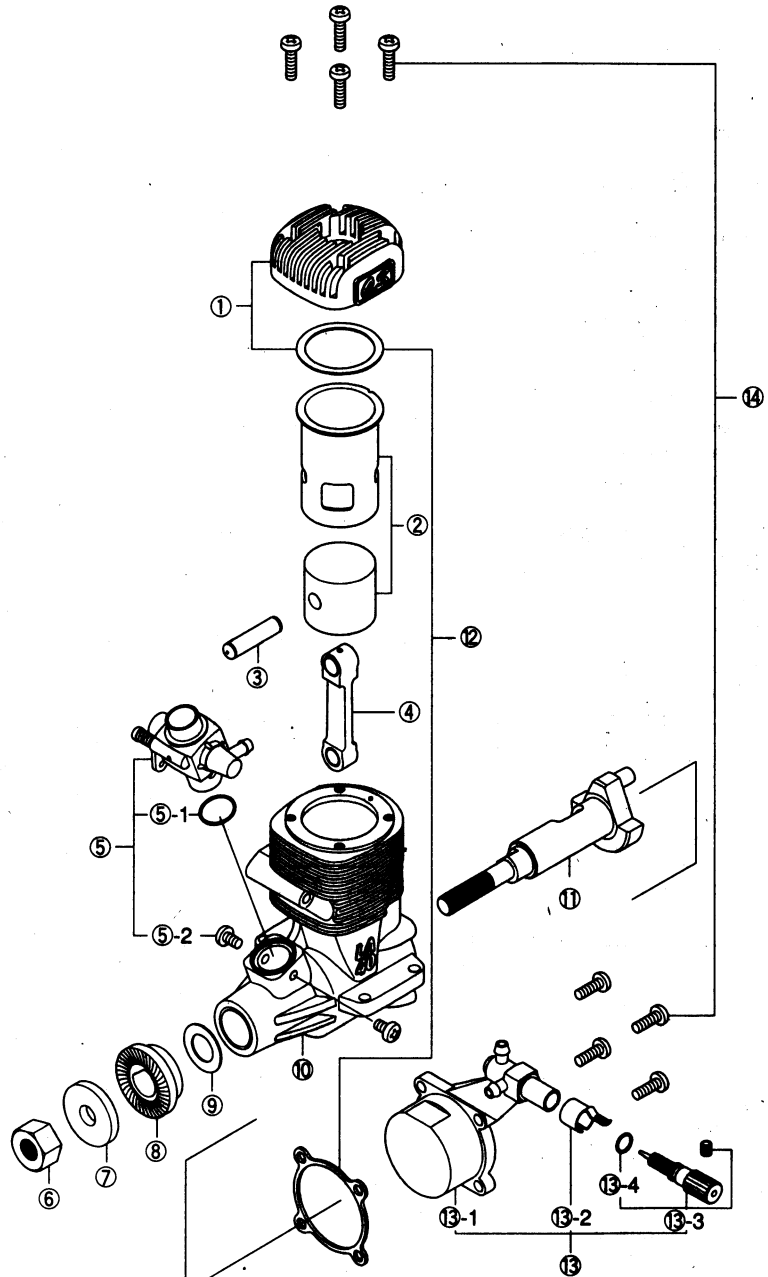

MAX-40LA

(13360)¥8,100

No.	品名コード Code No.	品　　名	Description	価　格(円) Japanese Retail(yen)
①	2 4004 000	シリンダー・ヘッド	Cylinder Head	750
②	2 4003 000	シリンダー・ピストン　一式	Cylinder & Piston Assembly	1,800
③	2 3356 000	ピストン・ピン	Piston Pin	330
④	2 4005 000	コンロッド	Connecting Rod	800
⑤	2 4081 000	キャブレター・スロットル（40D）	Carburettor Complete(40D)	1,200
⑤-1	2 2615 000	キャブレター・ガスケット	Carburettor Rubber Gasket	100
⑤-2	2 3081 706	キャブレター取付ねじ（2本セット）	Carburettor Fixing Screw(2pcs.)	100
⑥	2 3210 007	プロペラ・ナット	Propeller Nut	100
⑦	2 4009 000	プロペラ・ワッシャ	Propeller Washer	100
⑧	2 4008 000	ドライブ・ワッシャ	Drive Hub	200
⑨	2 2020 001	スラスト・ワッシャ	Thrust Washer	100
⑩	2 4001 000	クランクケース	Crankcase	1,700
⑪	2 3302 000	クランクシャフト	Crankshaft	1,300
⑫	2 3364 000	ガスケット・セット	Gasket Set	200
⑬	2 4007 000	カバー・プレート　一式	Cover Plate Assembly	750
⑬-1	2 4007 100	カバー・プレート	Cover Plate	400
⑬-2	2 6711 305	ラチェット・スプリング	Ratchet Spring	100
⑬-3	2 4081 970	ニードル	Needle	300
⑬-4	2 4981 837	"O"リング（パーツ販売は2個セット）	"O"Ring	220
⑭	2 4013 000	スクリュー・セット	Screw Set	250
	7 1605 300	グロー・プラグ　A3	Glow Plug A3	380
	2 3325 020	サイレンサー（E-3030）	E-3030 Silencer	1,300
	2 2681 957	プレッシャー・フィッティング	Pressure Fitting	110
	2 3325 320	組立ねじ	Assembly Screw	250
	2 3325 400	取付ねじ（2本セット）	Fixing Screw(2pcs.)	100
*	7 1906 200	ラジアル・マウント・セット	Radial Motor Mount	1,600
*	2 3325 100	エクステンション・アダプター	Silencer Extension Adaptor	440
*	2 3024 009	スピンナー・ナット	Spinner Nut	400
*	7 3101 020	1/4"-M5プロペラ・ナット	1/4"-M5 Propeller Nut Set For Truturn Spinner	600
*	7 1521 000	ロング・プラグ・レンチ	Long Socket Wrench	550
*	7 1531 000	バブレス・ウエイト	Bubbless Weight	850
	2400 7010		Cover Plate Assembly	1400

＊印はオプション　Optional extra parts