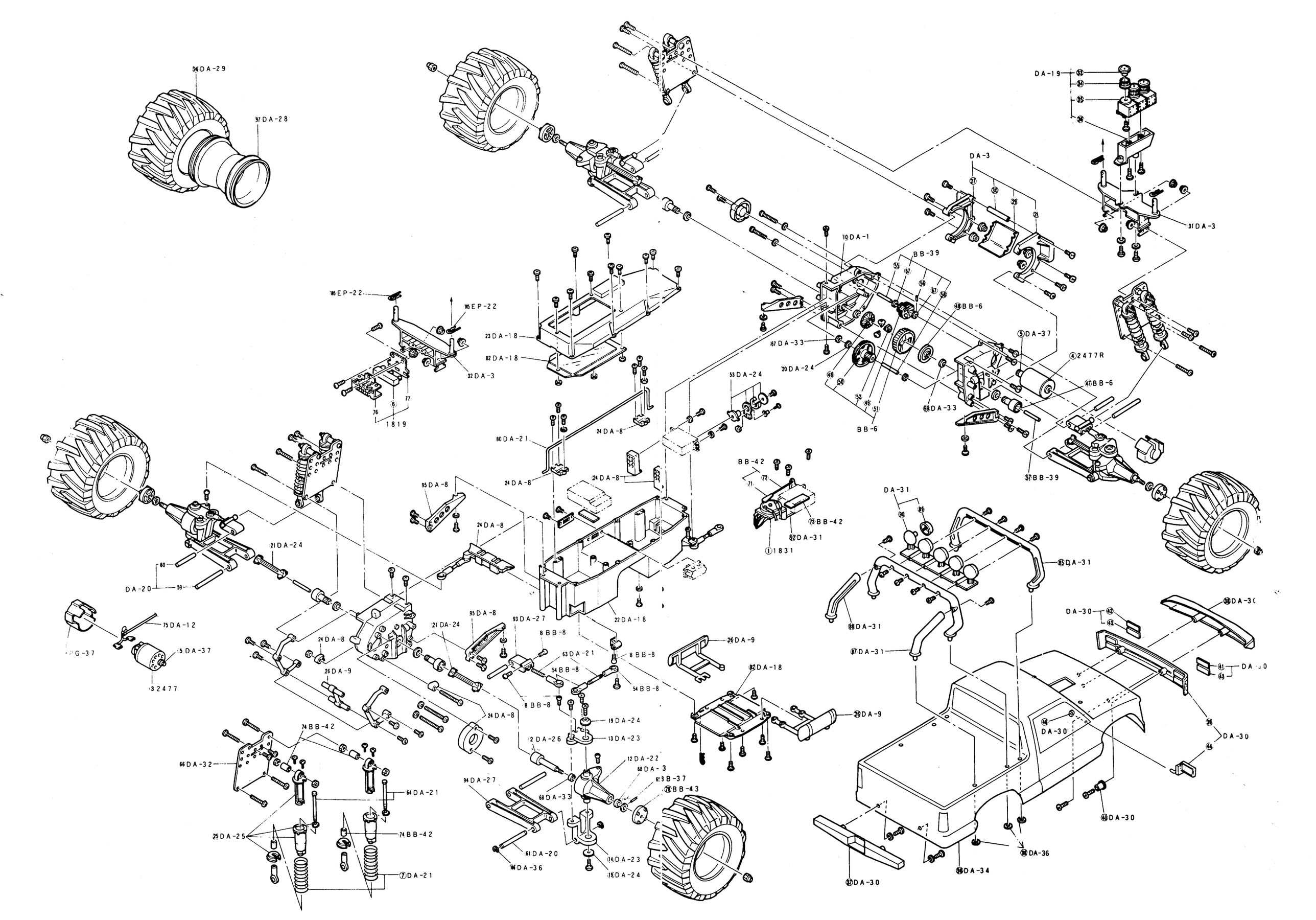

96 DA-29
97 DA-28
DA-19
DA-3
31 DA-3
10 DA-1
BB-39
48 BB-6
5 DA-37
4 2477R
47 BB-6
67 DA-33
20 DA-24
53 DA-24
69 DA-33
BB-6
57 BB-39
105 EP-22
105 EP-22
23 DA-18
82 DA-18
32 DA-3
1819
80 DA-21
24 DA-8
24 DA-8
24 DA-8
BB-42
73 BB-42
92 DA-31
1831
DA-31
95 DA-8
24 DA-8
21 DA-24
DA-20
60
59
75 DA-12
G-37
5 DA-37
32477
22 DA-18
95 DA-8
93 DA-27
8 BB-8
21 DA-24
24 DA-8
26 DA-9
63 DA-21
54 BB-8
8 BB-8
54 BB-8
8 BB-8
26 DA-9
82 DA-18
26 DA-9
19 DA-24
13 DA-23
2 DA-26
24 DA-8
74 BB-42
66 DA-32
64 DA-21
25 DA-25
74 BB-42
7 DA-21
94 DA-27
68 DA-33
12 DA-22
68 DA-3
63 B-37
78 BB-43
61 DA-20
14 DA-36
14 DA-23
19 DA-24
DA-31
85 DA-31
88 DA-31
87 DA-31
DA-30
38 DA-30
DA-30
DA-30
DA-30
40 DA-30
18 DA-36
36 DA-34
37 DA-30