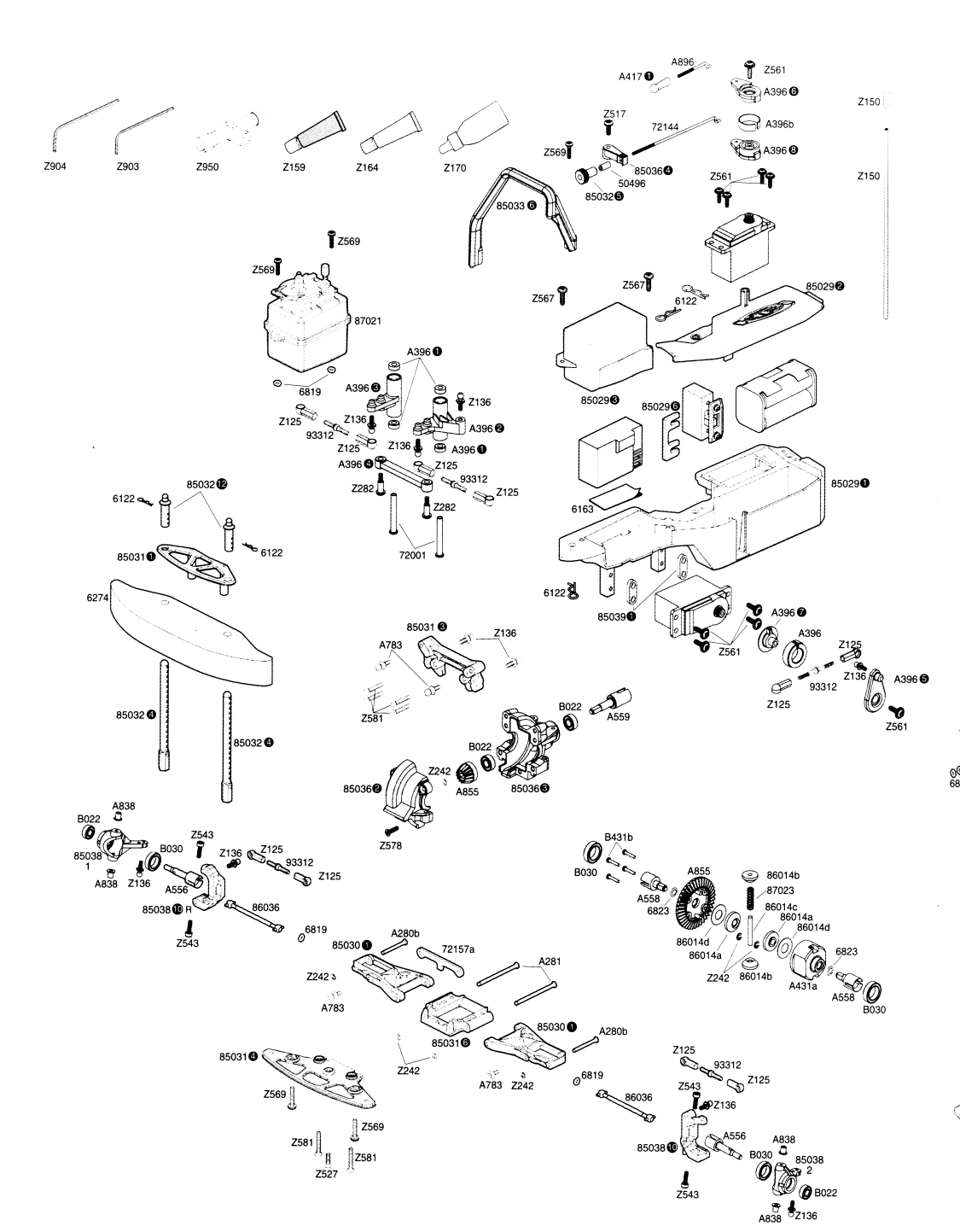
Z904
Z903
Z950
Z159
Z164
Z170
A417 1
A896
Z561
A396 6
Z150
Z517
72144
A396b
Z569
85036 4
A396 8
50496
85032 5
Z561
Z150
85033 6
Z569
Z569
87021
Z567
Z567
6122
85029 2
6819
A396 1
A396 3
Z136
Z125
Z136
A396 2
93312
Z125
Z136
A396 1
A396 4
Z125
93312
Z282
Z125
Z282
85029 3
85029 6
85029 1
6163
85032 12
6122
6122
85031 1
72001
6274
6122
85039 1
A396 7
A396
Z561
85031 3
Z136
A783
Z125
Z136
A396 5
93312
Z125
Z581
Z561
85032 4
85032 4
B022
A559
B022
Z242
A855
85036 2
85036 5
Z578
A838
B022
85038 1
B030
Z543
Z136
Z125
93312
Z125
A838
Z136
A556
85038 10 R
86036
Z543
6819
B431b
B030
A855
86014b
87023
A558
6823
86014c
86014a
86014d
86014d
86014a
Z242
86014b
6823
A431a
A558
B030
85030 1
A280b
72157a
A281
Z242
A783
85031 6
85030 1
A280b
85031 4
Z242
A783
Z242
6819
Z125
93312
Z125
Z569
86036
Z543
Z136
Z569
Z581
Z581
Z527
85038 10
A556
A838
B030
85038 2
B022
Z543
A838
Z136

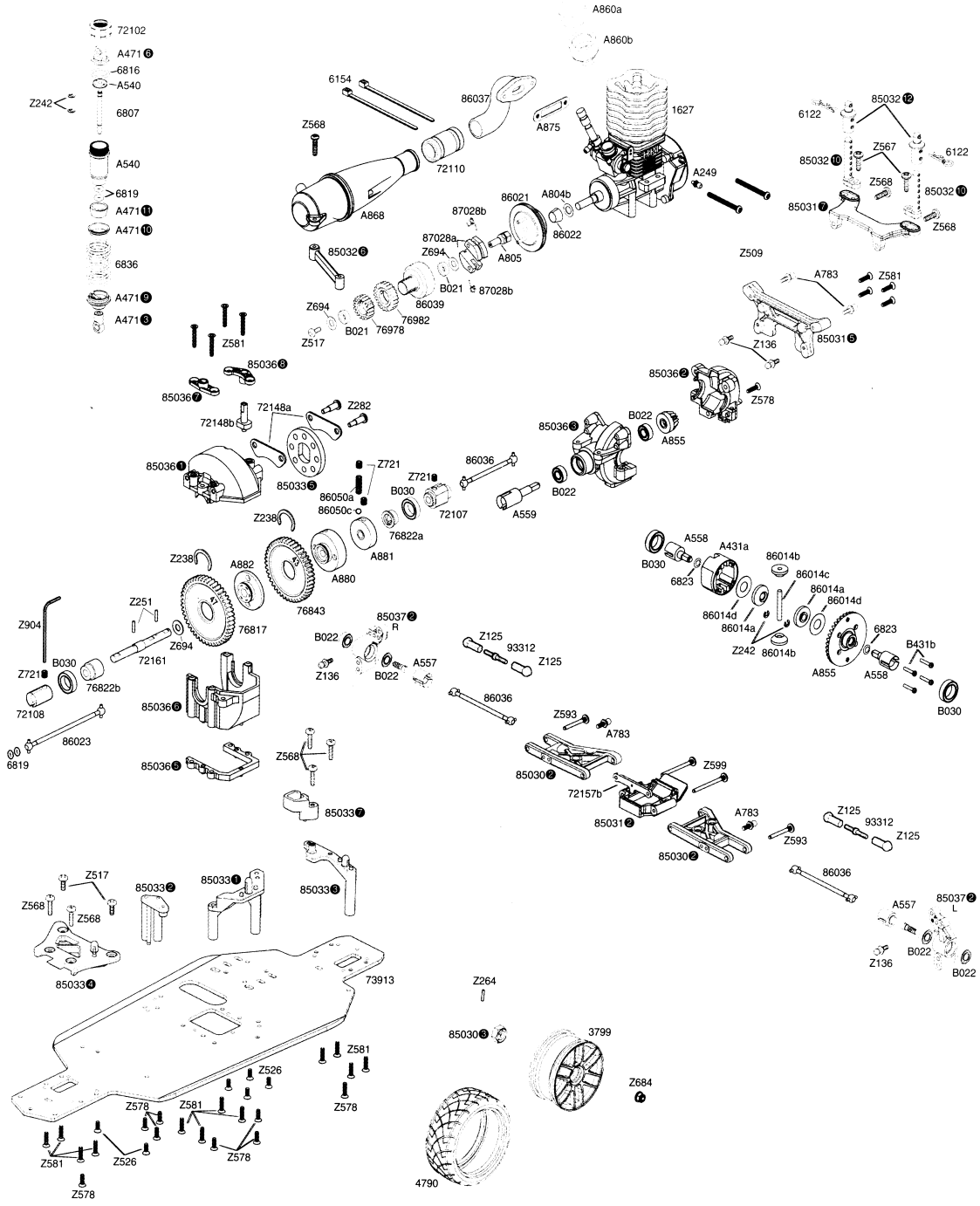
72102
A471 6
6816
A540
Z242
6807
A540
6819
A471 11
A471 10
6836
A471 9
A471 3
A860a
A860b
6154
86037
1627
Z568
A875
72110
A249
A868
86021
A804b
87028b
86022
87028a
Z694
A805
85032 6
B021
87028b
86039
Z694
76982
B021
76978
Z517
Z581
85036 8
85036 7
72148a
Z282
72148b
85036 1
85033 5
Z721
86050a
86050c
Z721
B030
72107
86036
A559
B022
Z238
76822a
A881
A880
Z238
A882
76843
Z251
76817
Z904
Z694
72161
B030
Z721
76822b
72108
86023
6819
85036 6
85036 5
85037 2 R
B022
Z136
B022
A557
Z125
93312
Z125
86036
Z568
85033 7
Z517
85033 2
85033 1
85033 3
Z568
Z568
85033 4
73913
Z264
85030 3
3799
Z581
Z526
Z578
Z581
Z578
Z581
Z526
Z578
Z578
4790
Z684
6122
85032 12
Z567
6122
85032 10
Z568
85032 10
85031 7
Z568
Z509
A783
Z581
Z136
85031 5
85036 2
Z578
85036 3
B022
A855
B022
A558
A431a
86014b
B030
6823
86014c
86014a
86014d
86014d
86014a
Z242
86014b
6823
B431b
A855
A558
B030
Z593
A783
85030 2
Z599
72157b
85031 2
A783
Z125
93312
Z593
Z125
85030 2
86036
A557
85037 2 L
Z136
B022
B022